Окно

[6-227]

Преимущества

- Окно, вставное, для дверей толщиной 0.8–2.5 мм.
- Исполнение с уплотнительным кольцом имеет степень защиты IP65 по стандарту DIN 60529.

Материалы

- **Окно**: поликарбонат
- **Уплотнительное кольцо:** бутадиен-нитрильный каучук

Примечания

1. Уплотнительное кольцо

IP 65

RoHS WEEE

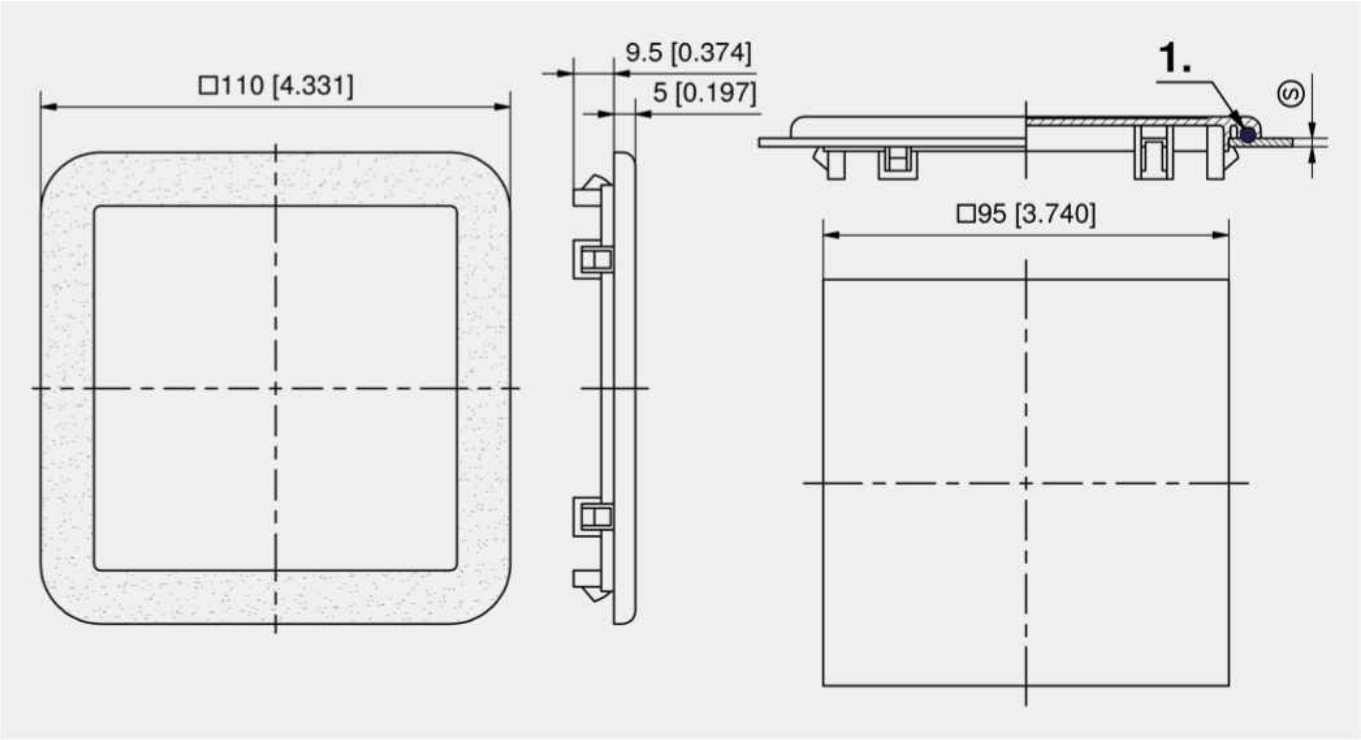

Окно

Номер для заказа	Исполнение	Ширина	Высота	Монтажное отверстие	Способ установки	Единица поставки
251-0102.00-00000	без уплотнительного кольца	110	110	□ 95	вставка	1 шт.
251-9102.00-00000	с уплотнительным кольцом	110	110	□ 95	вставка	1 шт.