Петля DST 34 × 30 Pr 01 180°

[4-249.02DST]

Преимущества

- Петля с Технология DIRAK-SNAP.
- Для встроенных дверей.
- Наружная петля.
- Для правых и левых дверей.
- Угол открытия 180°.
- Для установки не требуются инструменты.
- Сейсмостойкость по стандарту GR-63-CORE, выпуск 4.
- Для установки достаточно вставить в монтажное отверстие.

Материалы

- **Полупетли:** Zn-литье, с матовым хромовым покрытием или черные
- **Ось:** нержавеющая сталь
- **Запорные клинья**: порошковая сталь, оцинкованные

Примечания

1. альтернативное монтажное отверстие
2. отступом, используемым в качестве метки правильного расположения

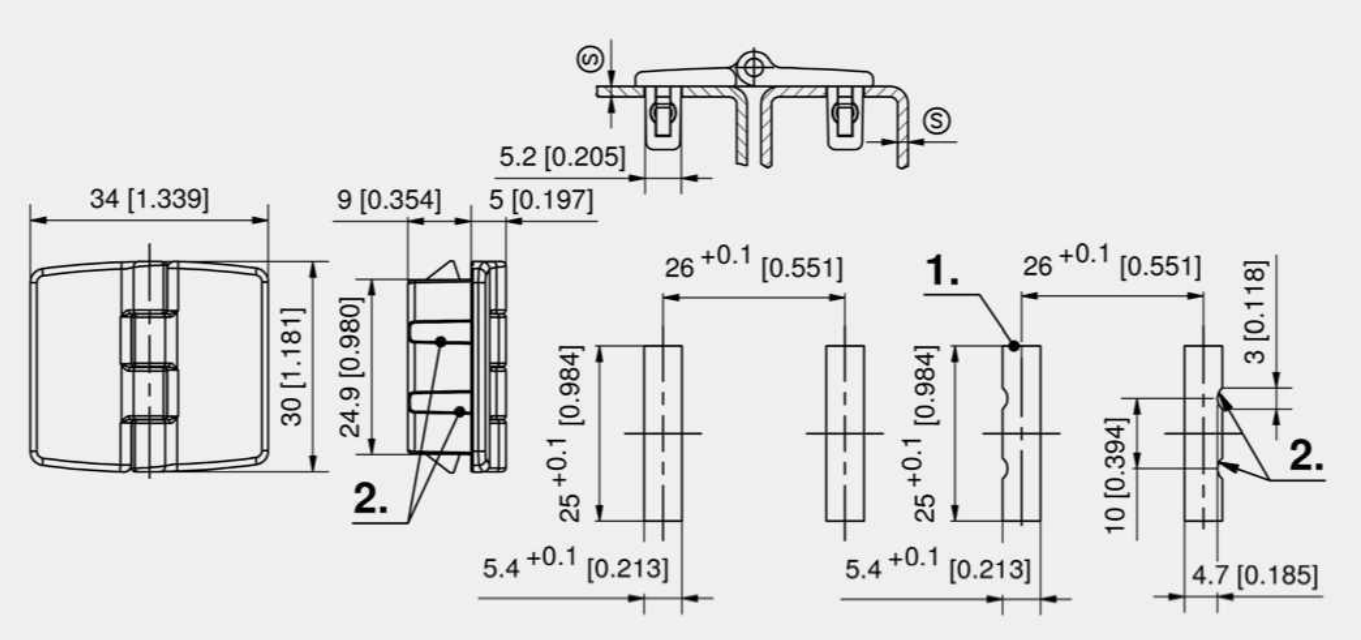

Петля, Zn-литье

Номер для заказа	Диапазон зажима (S)	Поверхность	Исполнение оси	Способ установки	Единица поставки
418-9302.33-00008	0.6–0.9 мм	черная	вжимаемая	без инструментов	10 шт.
418-9302.33-00010	0.8–1.1 мм	черная	вжимаемая	без инструментов	10 шт.
418-9302.33-00014	1.2–1.5 мм	черная	вжимаемая	без инструментов	10 шт.
418-9302.33-00020	1.8–2.1 мм	черная	вжимаемая	без инструментов	10 шт.
418-9302.33-00024	2.2–2.5 мм	черная	вжимаемая	без инструментов	10 шт.
418-9302.40-00008	0.6–0.9 мм	с матовым хромовым покрытием	вжимаемая	без инструментов	10 шт.
418-9302.40-00010	0.8–1.1 мм	с матовым хромовым покрытием	вжимаемая	без инструментов	10 шт.
418-9302.40-00014	1.2–1.5 мм	с матовым хромовым покрытием	вжимаемая	без инструментов	10 шт.
418-9302.40-00020	1.8–2.1 мм	с матовым хромовым покрытием	вжимаемая	без инструментов	10 шт.
418-9302.40-00024	2.2–2.5 мм	с матовым хромовым покрытием	вжимаемая	без инструментов	10 шт.

Дополнительные приспособления
764 292-0306.80-02530 **Инструмент для демонтажа**