Плоская тяга FS с роликами

Преимущества

- Плоские тяги для изгибов A20 и A25.
- Для тяг длиной 200 мм и более рекомендуется использовать **2** направляющих.
- Исполнение с набегающим башмаком — 3-161.

Материалы

- **Плоская тяга:** сталь, оцинкованная
- **Ролик**: полиамид, черный

Примечания

1. Ход

Минимальный объем заказа: 20 шт.

Стоимость и срок поставки уточняются по запросу.

RoHS WEEE

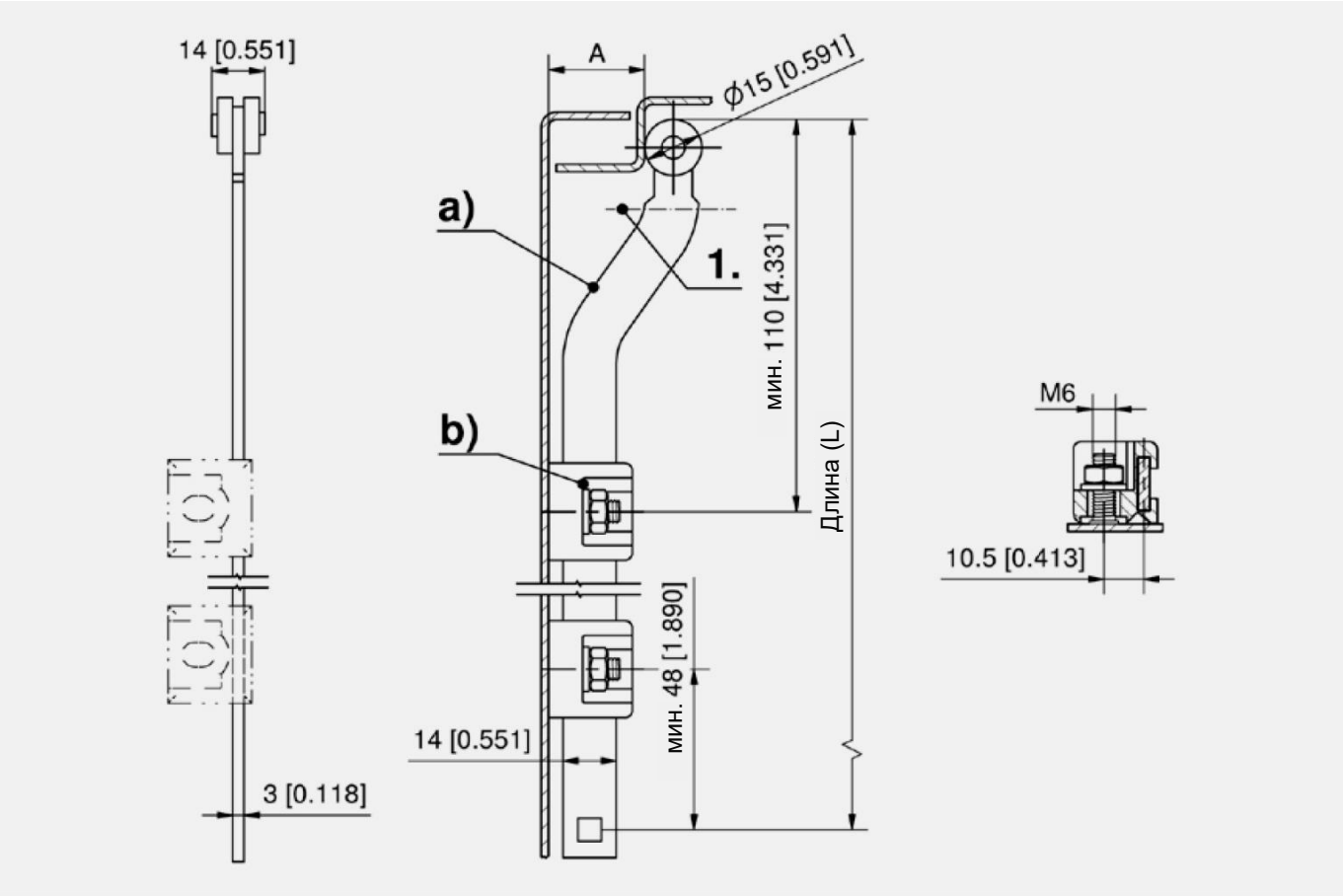

Плоские тяги регулируемой высоты

	Номер для заказа	Изгиб (A)	Размеры тяги (Ш × В)	Тип тяги	Регулируемая высота
a)	208-9733.00-Lxxmm	20	14 × 3 мм	Плоская тяга	да
a)	208-9701.00-Lxxmm	25	14 × 3 мм	Плоская тяга	да

	Дополнительные приспособления
b)	3-910 **Направляющая плоской тяги FS**
b)	3-911 **Направляющая тяги FS**