Поворотный замок с L-образной ручкой Pr 20.1, L 18 [1-151]

для монтажного отверстия 20.1, длина 18, с различными замочными вставками

Преимущества

- Поворотный замок с L-образной ручкой для замочных вставок.
- Для правых и левых дверей.
- Класс защиты IP65 по DIN EN 60529.
- Радиальная подпружиненная замочная вставка автоматически блокирует ручку при ее повороте в закрытое положение.
- Поворотный замок с L-образной ручкой состоит из двух компонентов, которые можно совместить под нужные требования.
- По запросу сборку выполнит компания DIRAK.
- Предварительно собранный поворотный замок можно установить в монтажное отверстие.

Материалы

a)

- **L-образная ручка:** полиамид, черная, с сердечником Zn-литье
- **Замочная вставка**: Zn-литье, с хромовым покрытием

b)

- **Ригель:** сталь, оцинкованный

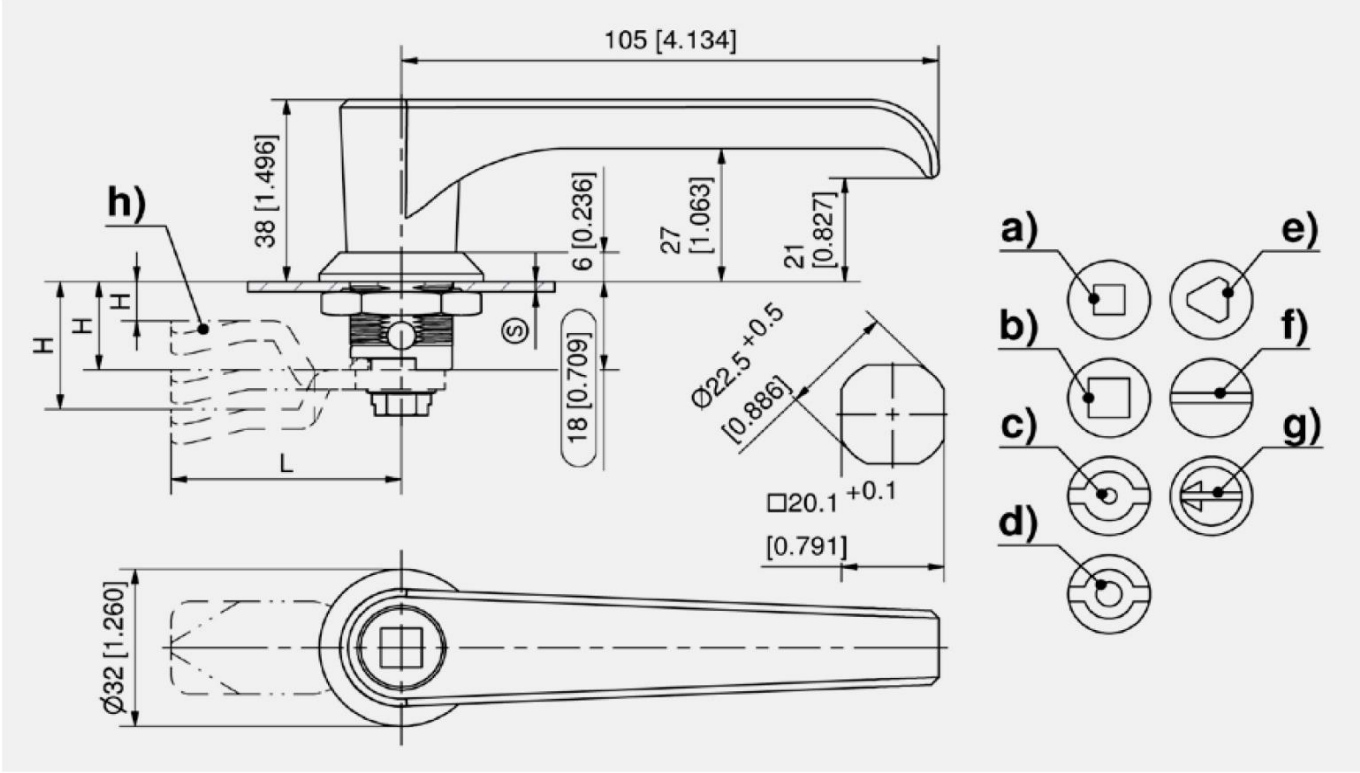

Поворотный замок с L-образной ручкой, полиамид, черный с сердечником (Zn-литье)

	Номер для заказа	Длина корпуса	Толщина двери	Замочная вставка	Тип заземления
a)	200-9429.00-00000	18 мм	до 8 мм	Квадрат 6 мм	Гайка заземления
b)	200-9431.00-00000	18 мм	до 8 мм	Квадрат 8 мм	Гайка заземления
c)	200-9432.00-00000	18 мм	до 8 мм	Двойная бородка 3 мм	Гайка заземления
d)	200-9433.00-00000	18 мм	до 8 мм	Двойная бородка 5 мм	Гайка заземления
e)	200-9435.00-00000	18 мм	до 8 мм	Треугольник 8 мм	Гайка заземления
f)	200-9436.00-00000	18 мм	до 8 мм	С прорезями 2 × 4 мм	Гайка заземления
g)	200-9475.00-00000	18 мм	до 8 мм	Со скрытой прорезью и защитой от монет	Гайка заземления

	Дополнительные приспособления
	758 6-100 **Ключ**
h)	160 1-102 **Ригели L35/L45 из стали**
h)	167 1-262 **Специальный ригель**

Варианты сборки
200-0001.00-00000 **Ригель без уплотнительного кольца**
200-0019.00-00000 **Ригель 90° на ручку без уплотнительного кольца**
200-0020.00-00000 **Ригель, для левых дверей**