7-260 Петля из нержавеющей стали Pr01 270°

для встроенных дверей, нержавеющая сталь AISI 304

Привинчиваемая петля.
- Угол открытия 270°.
- Версия c) - разъемная петля.

Материал:

A) и B)
- **Полупетли:** нержавеющая сталь AISI 304, матовая полировка

C)
- **Петля целиком:** нержавеющая сталь, сатиновая полировка

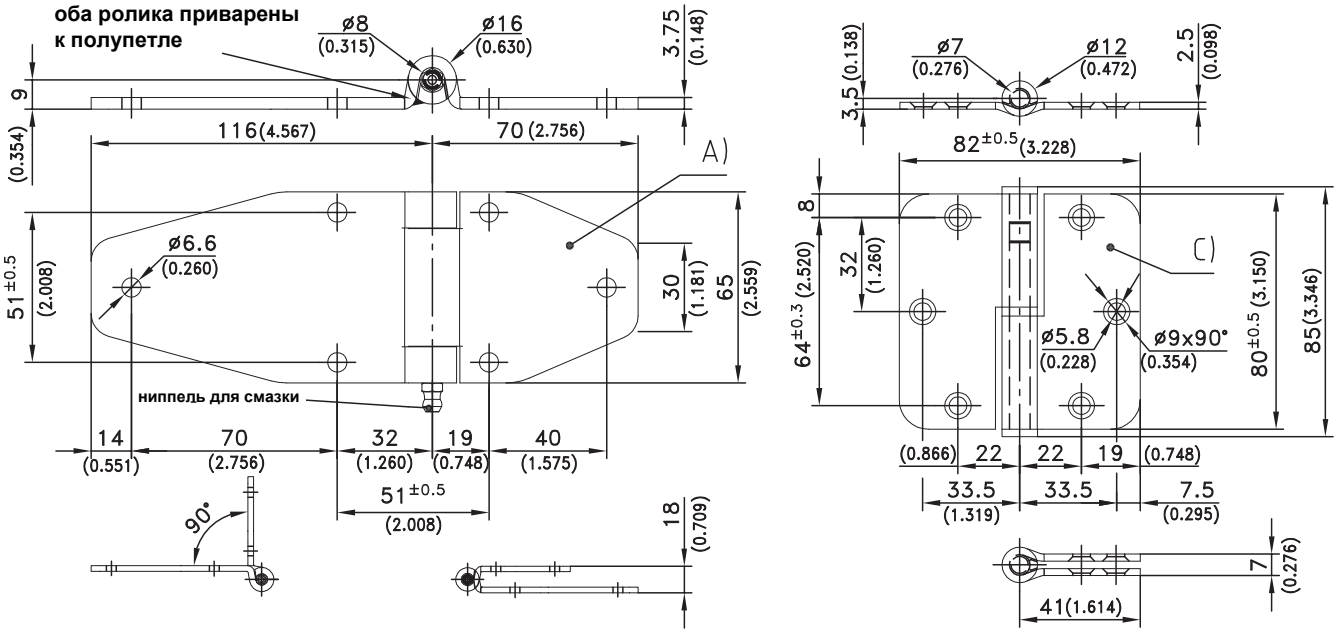

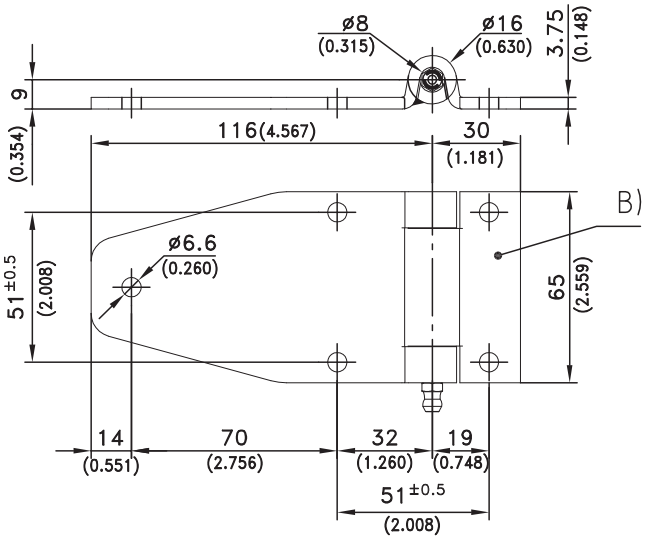

	№ для заказа
A) Петля	**267-9005**
B) Петля как на рис. A, но с укороченной корпусной полупетлей	**267-9007**
C) Петля, Правое исполнение (RH) (как на рисунке)	**267-9303**
Петля, Левое исполнение (LH) (зеркальное отображение)	**267-9304**

DIRAK GmbH Königsfelder Str. 1 58256 Ennepetal
Tel.: 02333.837-0 Fax: 02333.837-100 www.dirak.com

06.02.2012
© copyright by DIRAK / Germany